KDR-BES-U borstelstrip met klemprofiel

in aangepaste lengte of maat voor Rittal, nVent Hoffman, ELDON, Häwa, Schneider Electric & ETA behuizingen

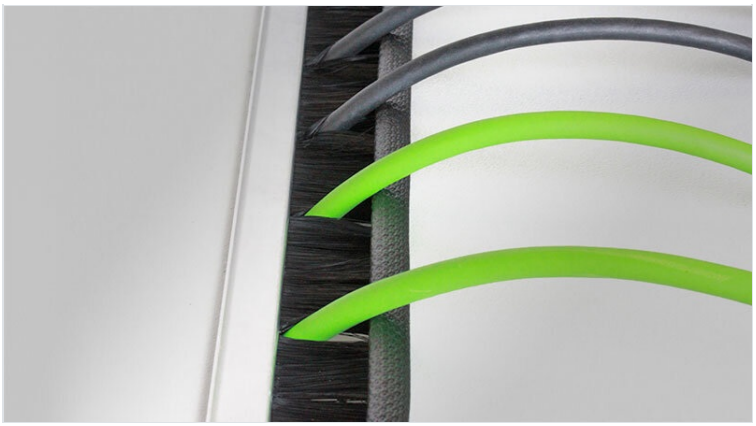

RoHS compliant | REACH COMPLIANCE | Made in Germany

Bestel direct online @ CC Nederland »

Voor aanvragen uit België klik hier »

Cable pass-through brush strip for enclosure bases or individual cut-outs on cabinets, enclosures, panels, server racks or machine walls.

Due to the innovative and universal clamp strip the brush can also be assembled in a 90° angle, e.g. on bent sheet metal. Brush may be removed from the profile at any time and remounted using other mounting options.

The KDR-BES-U brush strip is adaptable to almost any enclosure or cabinet type on the market. The standard gland plates included in the enclosure delivery can be used for assembly. They do not have to be changed!

There are 4 different models available:

Order No. 58210.xxxx - for sheet/wall thickness 1.5 - 2 mm, brush height 35 mm
Order No. 58215.xxxx - for sheet/wall thickness 1.5 - 2 mm, brush height 50 mm
Order No. 58225.xxxx - for sheet/wall thickness 2.5 - 3 mm, brush height 35 mm
Order No. 58230.xxxx - for sheet/wall thickness 2.5 - 3 mm, brush height 50 mm

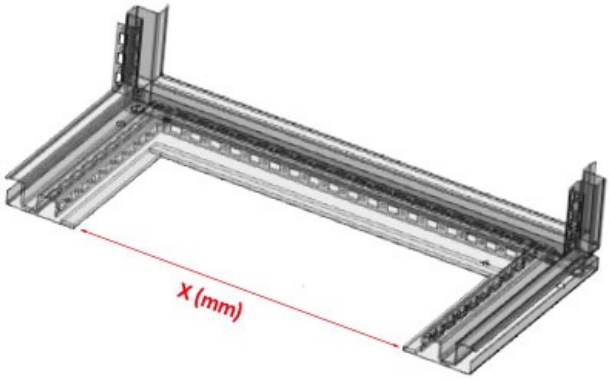

Defining your individual length:

X (mm) = sight size of enclosure base opening

Order numbers (ex.):

X = 999 mm --> Order N0. 58210.0999

Specificaties

Materiaal	Aluminium Borstels: Polyamide
Temperatuur	-20 C° tot 90 C°
Eigenschappen	zonder siliconen, halogeenvrij

Voordelen

- Eenvoudige assemblage zonder gereedschap
- Bij de montage kunnen originele behuizingswartelplaten worden gebruikt
- Drie montagetypes mogelijk
- Borstel kan op elk moment opnieuw worden gemonteerd met andere montageopties
- Verkrijgbaar in bijna elke lengte tot 1500 mm

Producttypes en maten

Art.nr.	**58210.xxxx**	Geschikt voor behuizing	**universeel**
EAN			
Aantal	**1**		
Borstel hoogte	**35 mm**		
Voor min. wanddikte	**1,5 mm**		
Voor max. wanddikte	**2 mm**		
Voor wanddikte	**1,5 - 2 mm**		

Art.nr.	**58215.xxxx**	Geschikt voor behuizing	**universeel**
EAN			
Aantal	**1**		
Borstel hoogte	**50 mm**		
Voor min. wanddikte	**1,5 mm**		
Voor max. wanddikte	**2 mm**		
Voor wanddikte	**1,5 - 2 mm**		

Art.nr.	**58225.xxxx**	Geschikt voor behuizing	**universeel**
EAN			
Aantal	**1**		
Borstel hoogte	**35 mm**		
Voor min. wanddikte	**2,5 mm**		
Voor max. wanddikte	**3 mm**		
Voor wanddikte	**2,5 - 3 mm**		

Art.nr.	**58230.xxxx**	Geschikt voor behuizing	**universeel**
EAN			
Aantal	**1**		
Borstel hoogte	**50 mm**		
Voor min. wanddikte	**2,5 mm**		
Voor max. wanddikte	**3 mm**		
Voor wanddikte	**2,5 - 3 mm**		

Art.nr.	**58225.0452**	Borstel hoogte	**35 mm**
EAN	**4251269320385**	Voor wanddikte	**2,5 - 3 mm**
Aantal	**1**	Geschikt voor behuizing	**Rittal VX25**
Lengte	**452 mm**		
Breedte	**16 mm**		
Voor kastbreedte	**600 mm**		
Zichtmaat van opening	**452 mm**		

Art.nr.	**58230.0452**	Borstel hoogte	**50 mm**
EAN	**4251269320996**	Voor wanddikte	**2,5 - 3 mm**
Aantal	**1**	Geschikt voor behuizing	**Rittal VX25**
Lengte	**452 mm**		
Breedte	**16 mm**		
Voor kastbreedte	**600 mm**		
Zichtmaat van opening	**452 mm**		

Art.nr.	**58225.0652**	Borstel hoogte	**35 mm**
EAN	**4251269320392**	Voor wanddikte	**2,5 - 3 mm**
Aantal	**1**	Geschikt voor behuizing	**Rittal VX25**
Lengte	**652 mm**		
Breedte	**16 mm**		
Voor kastbreedte	**800 mm**		
Zichtmaat van opening	**652 mm**		

Art.nr.	**58230.0652**	Borstel hoogte	**50 mm**
EAN	**4251269321016**	Voor wanddikte	**2,5 - 3 mm**
Aantal	**1**	Geschikt voor behuizing	**Rittal VX25**
Lengte	**652 mm**		
Breedte	**16 mm**		
Voor kastbreedte	**800 mm**		
Zichtmaat van opening	**652 mm**		

Art.nr.	**58225.0402**	Divisie balk	**ja**
EAN	**4251269320408**	Borstel hoogte	**35 mm**
Aantal	**1**	Voor wanddikte	**2,5 - 3 mm**
Lengte	**402 mm**	Geschikt voor behuizing	**Rittal VX25**
Breedte	**16 mm**		
Voor kastbreedte	**1.000 mm**		
Zichtmaat van opening	**402 mm**		

Art.nr.	**58230.0402**	Divisie balk	**ja**
EAN	**4251269320989**	Borstel hoogte	**50 mm**
Aantal	**1**	Voor wanddikte	**2,5 - 3 mm**
Lengte	**402 mm**	Geschikt voor behuizing	**Rittal VX25**
Breedte	**16 mm**		
Voor kastbreedte	**1.000 mm**		
Zichtmaat van opening	**402 mm**		

Art.nr.	**58225.0502**	Divisie balk	**ja**
EAN	**4251269320415**	Borstel hoogte	**35 mm**
Aantal	**1**	Voor wanddikte	**2,5 - 3 mm**
Lengte	**502 mm**	Geschikt voor behuizing	**Rittal VX25**
Breedte	**16 mm**		
Voor kastbreedte	**1.200 mm**		
Zichtmaat van opening	**502 mm**		

Art.nr.	**58230.0502**	Divisie balk	**ja**
EAN	**4251269321009**	Borstel hoogte	**50 mm**
Aantal	**1**	Voor wanddikte	**2,5 - 3 mm**
Lengte	**502 mm**	Geschikt voor behuizing	**Rittal VX25**
Breedte	**16 mm**		
Voor kastbreedte	**1.200 mm**		
Zichtmaat van opening	**502 mm**		

Art.nr.	**58210.0435**	Borstel hoogte	**35 mm**
EAN	**4251269316524**	Voor wanddikte	**1,5 - 2 mm**
Aantal	**1**	Geschikt voor behuizing	**Rittal TS 8**
Lengte	**435 mm**		
Breedte	**16 mm**		
Voor kastbreedte	**600 mm**		
Zichtmaat van opening	**435 mm**		

Art.nr.	**58210.0635**	Borstel hoogte	**35 mm**
EAN	**4251269316548**	Voor wanddikte	**1,5 - 2 mm**
Aantal	**1**	Geschikt voor behuizing	**Rittal TS 8**
Lengte	**635 mm**		
Breedte	**16 mm**		
Voor kastbreedte	**800 mm**		
Zichtmaat van opening	**635 mm**		

Art.nr.	**58210.0397**	Divisie balk	**ja**
EAN	**4251269316517**	Borstel hoogte	**35 mm**
Aantal	**1**	Voor wanddikte	**1,5 - 2 mm**
Lengte	**397 mm**	Geschikt voor behuizing	**Rittal TS 8**
Breedte	**16 mm**		
Voor kastbreedte	**1.000 mm**		
Zichtmaat van opening	**397 mm**		

Art.nr.	**58210.0835**	Divisie balk	**nee**
EAN	**4251269316555**	Borstel hoogte	**35 mm**
Aantal	**1**	Voor wanddikte	**1,5 - 2 mm**
Lengte	**835 mm**	Geschikt voor behuizing	**Rittal TS 8**
Breedte	**16 mm**		
Voor kastbreedte	**1.000 mm**		
Zichtmaat van opening	**835 mm**		

Art.nr.	**58210.0495**	Divisie balk	**ja**
EAN	**4251269316531**	Borstel hoogte	**35 mm**
Aantal	**1**	Voor wanddikte	**1,5 - 2 mm**
Lengte	**495 mm**	Geschikt voor behuizing	**Rittal TS 8**
Breedte	**16 mm**		
Voor kastbreedte	**1.200 mm**		
Zichtmaat van opening	**495 mm**		

Art.nr.	**58210.0392**	Voor wanddikte	**1,5 - 2 mm**
EAN	**4251269324697**	Geschikt voor behuizing	**Häwa H390 / H395**
Aantal	**1**		
Lengte	**392 mm**		
Voor kastbreedte	**600 mm**		
Zichtmaat van opening	**392 mm**		
Borstel hoogte	**35 mm**		

Art.nr.	**58215.0392**	Voor wanddikte	**1,5 - 2 mm**
EAN	**4251269324734**	Geschikt voor behuizing	**Häwa H390 / H395**
Aantal	**1**		
Lengte	**392 mm**		
Voor kastbreedte	**600 mm**		
Zichtmaat van opening	**392 mm**		
Borstel hoogte	**50 mm**		

Art.nr.	**58210.0592**	Voor wanddikte	**1,5 - 2 mm**
EAN	**4251269324703**	Geschikt voor behuizing	**Häwa H390 / H395**
Aantal	**1**		
Lengte	**592 mm**		
Voor kastbreedte	**600 mm**		
Zichtmaat van opening	**592 mm**		
Borstel hoogte	**35 mm**		

Art.nr.	**58215.0592**	Voor wanddikte	**1,5 - 2 mm**
EAN	**4251269324741**	Geschikt voor behuizing	**Häwa H390 / H395**
Aantal	**1**		
Lengte	**592 mm**		
Voor kastbreedte	**600 mm**		
Zichtmaat van opening	**592 mm**		
Borstel hoogte	**50 mm**		

Art.nr.	**58210.0792**	Voor wanddikte	**1,5 - 2 mm**
EAN	**4251269324710**	Geschikt voor behuizing	**Häwa H390 / H395**
Aantal	**1**		
Lengte	**792 mm**		
Voor kastbreedte	**600 mm**		
Zichtmaat van opening	**792 mm**		
Borstel hoogte	**35 mm**		

Art.nr.	**58215.0792**	Voor wanddikte	**1,5 - 2 mm**
EAN	**4251269324758**	Geschikt voor behuizing	**Häwa H390 / H395**
Aantal	**1**		
Lengte	**792 mm**		
Voor kastbreedte	**600 mm**		
Zichtmaat van opening	**792 mm**		
Borstel hoogte	**50 mm**		

Art.nr.	**58210.0992**	Voor wanddikte	**1,5 - 2 mm**
EAN	**4251269324727**	Geschikt voor behuizing	**Häwa H390 / H395**
Aantal	**1**		
Lengte	**992 mm**		
Voor kastbreedte	**600 mm**		
Zichtmaat van opening	**992 mm**		
Borstel hoogte	**35 mm**		

Art.nr.	**58215.0992**	Voor wanddikte	**1,5 - 2 mm**
EAN	**4251269324765**	Geschikt voor behuizing	**Häwa H390 / H395**
Aantal	**1**		
Lengte	**992 mm**		
Voor kastbreedte	**600 mm**		
Zichtmaat van opening	**992 mm**		
Borstel hoogte	**50 mm**		

Art.nr.	**58210.0414**	Borstel hoogte	**35 mm**
EAN	**4251269324611**	Voor wanddikte	**1,5 - 2 mm**
Aantal	**1**	Geschikt voor behuizing	**Schneider Electric Spacial SF**
Lengte	**414 mm**		
Breedte	**16 mm**		
Voor kastbreedte	**600 mm**		
Zichtmaat van opening	**414 mm**		

Art.nr.	**58215.0414**	Borstel hoogte	**50 mm**
EAN	**4251269324659**	Voor wanddikte	**1,5 - 2 mm**
Aantal	**1**	Geschikt voor behuizing	**Schneider Electric Spacial SF**
Lengte	**414 mm**		
Breedte	**16 mm**		
Voor kastbreedte	**600 mm**		
Zichtmaat van opening	**414 mm**		

Art.nr.	**58210.0614**	Borstel hoogte	**35 mm**
EAN	**4251269324628**	Voor wanddikte	**1,5 - 2 mm**
Aantal	**1**	Geschikt voor behuizing	**Schneider Electric Spacial SF**
Lengte	**614 mm**		
Breedte	**16 mm**		
Voor kastbreedte	**800 mm**		
Zichtmaat van opening	**614 mm**		

Art.nr.	**58215.0614**	Borstel hoogte	**50 mm**
EAN	**4251269324666**	Voor wanddikte	**1,5 - 2 mm**
Aantal	**1**	Geschikt voor behuizing	**Schneider Electric Spacial SF**
Lengte	**614 mm**		
Breedte	**16 mm**		
Voor kastbreedte	**800 mm**		
Zichtmaat van opening	**614 mm**		

Art.nr.	**58210.0814**	Borstel hoogte	**35 mm**
EAN	**4251269324635**	Voor wanddikte	**1,5 - 2 mm**
Aantal	**1**	Geschikt voor behuizing	**Schneider Electric Spacial SF**
Lengte	**814 mm**		
Breedte	**16 mm**		
Voor kastbreedte	**1.000 mm**		
Zichtmaat van opening	**814 mm**		

Art.nr.	**58215.0814**	Borstel hoogte	**50 mm**
EAN	**4251269324673**	Voor wanddikte	**1,5 - 2 mm**
Aantal	**1**	Geschikt voor behuizing	**Schneider Electric Spacial SF**
Lengte	**814 mm**		
Breedte	**16 mm**		
Voor kastbreedte	**1.000 mm**		
Zichtmaat van opening	**814 mm**		

Art.nr.	**58210.0477**	Borstel hoogte	**35 mm**
EAN	**4251269324642**	Voor wanddikte	**1,5 - 2 mm**
Aantal	**1**	Geschikt voor behuizing	**Schneider Electric Spacial SF**
Lengte	**477 mm**		
Breedte	**16 mm**		
Voor kastbreedte	**1.200 mm**		
Zichtmaat van opening	**477 mm**		

Art.nr.	**58215.0477**	Borstel hoogte	**50 mm**
EAN	**4251269324680**	Voor wanddikte	**1,5 - 2 mm**
Aantal	**1**	Geschikt voor behuizing	**Schneider Electric Spacial SF**
Lengte	**477 mm**		
Breedte	**16 mm**		
Voor kastbreedte	**1.200 mm**		
Zichtmaat van opening	**477 mm**		

Art.nr.	**58221.0435**	Borstel hoogte	**35 mm**
EAN	**4251269325229**	Geschikt voor behuizing	**nVent Eldon MCD/MCS/MKD/MKS**
Aantal	**1**		
Lengte	**435 mm**		
Breedte	**16 mm**		
Voor kastbreedte	**600 mm**		
Zichtmaat van opening	**435 mm**		

Art.nr.	**58222.0435**	Borstel hoogte	**50 mm**
EAN	**4251269325267**	Geschikt voor behuizing	**nVent Eldon MCD/MCS/MKD/MKS**
Aantal	**1**		
Lengte	**435 mm**		
Breedte	**16 mm**		
Voor kastbreedte	**600 mm**		
Zichtmaat van opening	**435 mm**		

Art.nr.	**58221.0635**	Borstel hoogte	**35 mm**
EAN	**4251269325236**	Geschikt voor behuizing	**nVent Eldon MCD/MCS/MKD/MKS**
Aantal	**1**		
Lengte	**635 mm**		
Breedte	**16 mm**		
Voor kastbreedte	**800 mm**		
Zichtmaat van opening	**635 mm**		

Art.nr.	**58222.0635**	Borstel hoogte	**50 mm**
EAN	**4251269325274**	Geschikt voor behuizing	**nVent Eldon MCD/MCS/MKD/MKS**
Aantal	**1**		
Lengte	**635 mm**		
Breedte	**16 mm**		
Voor kastbreedte	**800 mm**		
Zichtmaat van opening	**635 mm**		

Art.nr.	**58221.0835**	Borstel hoogte	**35 mm**
EAN	**4251269325243**	Geschikt voor behuizing	**nVent Eldon MCD/MCS/MKD/MKS**
Aantal	**1**		
Lengte	**835 mm**		
Breedte	**16 mm**		
Voor kastbreedte	**1.000 mm**		
Zichtmaat van opening	**835 mm**		

Art.nr.	**58222.0835**	Borstel hoogte	**50 mm**
EAN	**4251269325281**	Geschikt voor behuizing	**nVent Eldon MCD/MCS/MKD/MKS**
Aantal	**1**		
Lengte	**835 mm**		
Breedte	**16 mm**		
Voor kastbreedte	**1.000 mm**		
Zichtmaat van opening	**835 mm**		

Art.nr.	**58221.0495**	Borstel hoogte	**35 mm**
EAN	**4251269325250**	Geschikt voor behuizing	**nVent Eldon MCD/MCS/MKD/MKS**
Aantal	**1**		
Lengte	**495 mm**		
Breedte	**16 mm**		
Voor kastbreedte	**1.200 mm**		
Zichtmaat van opening	**495 mm**		

Art.nr.	**58222.0495**	Borstel hoogte	**50 mm**
EAN	**4251269325298**	Geschikt voor behuizing	**nVent Eldon MCD/MCS/MKD/MKS**
Aantal	**1**		
Lengte	**495 mm**		
Breedte	**16 mm**		
Voor kastbreedte	**1.200 mm**		
Zichtmaat van opening	**495 mm**		

Art.nr.	**58221.0363**	Borstel hoogte	**35 mm**
EAN	**4251269325304**	Geschikt voor behuizing	**ETA E NUX**
Aantal	**1**		
Lengte	**363 mm**		
Breedte	**16 mm**		
Voor kastbreedte	**600 mm**		
Zichtmaat van opening	**363 mm**		

Art.nr.	**58222.0363**	Borstel hoogte	**50 mm**
EAN	**4251269325342**	Geschikt voor behuizing	**ETA E NUX**
Aantal	**1**		
Lengte	**363 mm**		
Breedte	**16 mm**		
Voor kastbreedte	**600 mm**		
Zichtmaat van opening	**363 mm**		

Art.nr.	**58221.0563**	Borstel hoogte	**35 mm**
EAN	**4251269325311**	Geschikt voor behuizing	**ETA E NUX**
Aantal	**1**		
Lengte	**563 mm**		
Breedte	**16 mm**		
Voor kastbreedte	**800 mm**		
Zichtmaat van opening	**563 mm**		

Art.nr.	**58222.0563**	Borstel hoogte	**50 mm**
EAN	**4251269325359**	Geschikt voor behuizing	**ETA E NUX**
Aantal	**1**		
Lengte	**563 mm**		
Breedte	**16 mm**		
Voor kastbreedte	**800 mm**		
Zichtmaat van opening	**563 mm**		

Art.nr.	**58221.0345**	Borstel hoogte	**35 mm**
EAN	**4251269325328**	Geschikt voor behuizing	**ETA E NUX**
Aantal	**1**		
Lengte	**345 mm**		
Breedte	**16 mm**		
Voor kastbreedte	**1.000 mm**		
Zichtmaat van opening	**345 mm**		

Art.nr.	**58222.0345**	Borstel hoogte	**50 mm**
EAN	**4251269325366**	Geschikt voor behuizing	**ETA E NUX**
Aantal	**1**		
Lengte	**345 mm**		
Breedte	**16 mm**		
Voor kastbreedte	**1.000 mm**		
Zichtmaat van opening	**345 mm**		

Art.nr.	**58221.0445**	Borstel hoogte	**35 mm**
EAN	**4251269325335**	Geschikt voor behuizing	**ETA E NUX**
Aantal	**1**		
Lengte	**445 mm**		
Breedte	**16 mm**		
Voor kastbreedte	**1.200 mm**		
Zichtmaat van opening	**445 mm**		

Art.nr.	**58222.0445**	Borstel hoogte	**50 mm**
EAN	**4251269325373**	Geschikt voor behuizing	**ETA E NUX**
Aantal	**1**		
Lengte	**445 mm**		
Breedte	**16 mm**		
Voor kastbreedte	**1.200 mm**		
Zichtmaat van opening	**445 mm**		

Art.nr.	**58210.0362**	Geschikt voor behuizing	**nVent Hoffman PROLINE G2**
EAN	**4251269318207**		
Aantal	**1**		
Lengte	**362 mm**		
Voor kastbreedte	**600 mm**		
Zichtmaat van opening	**362 mm**		
Borstel hoogte	**35 mm**		

Art.nr.	**58210.0562**	Geschikt voor behuizing	**nVent Hoffman PROLINE G2**
EAN	**4251269318214**		
Aantal	**1**		
Lengte	**562 mm**		
Voor kastbreedte	**800 mm**		
Zichtmaat van opening	**562 mm**		
Borstel hoogte	**35 mm**		

Art.nr.	**58210.0762**	Geschikt voor behuizing	**nVent Hoffman PROLINE G2**
EAN	**4251269318221**		
Aantal	**1**		
Lengte	**762 mm**		
Voor kastbreedte	**1.000 mm**		
Zichtmaat van opening	**762 mm**		
Borstel hoogte	**35 mm**		

Art.nr.	**99152**
EAN	**4251269318238**
Aantal	**1**
Lengte	**100.000 mm**
Geschikt voor behuizing	**universeel**
Voor kabeldiameters	**0 x 1 - 2 mm**

icotek®
smart cable management